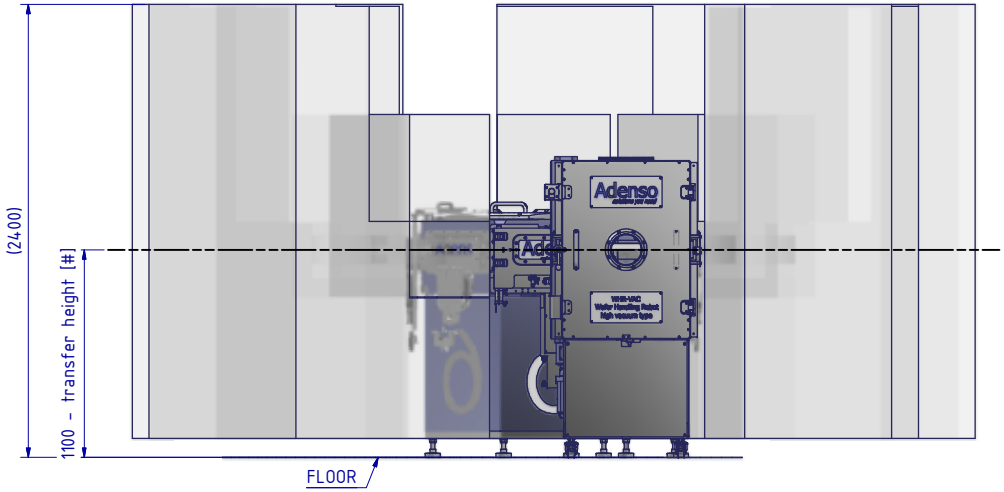

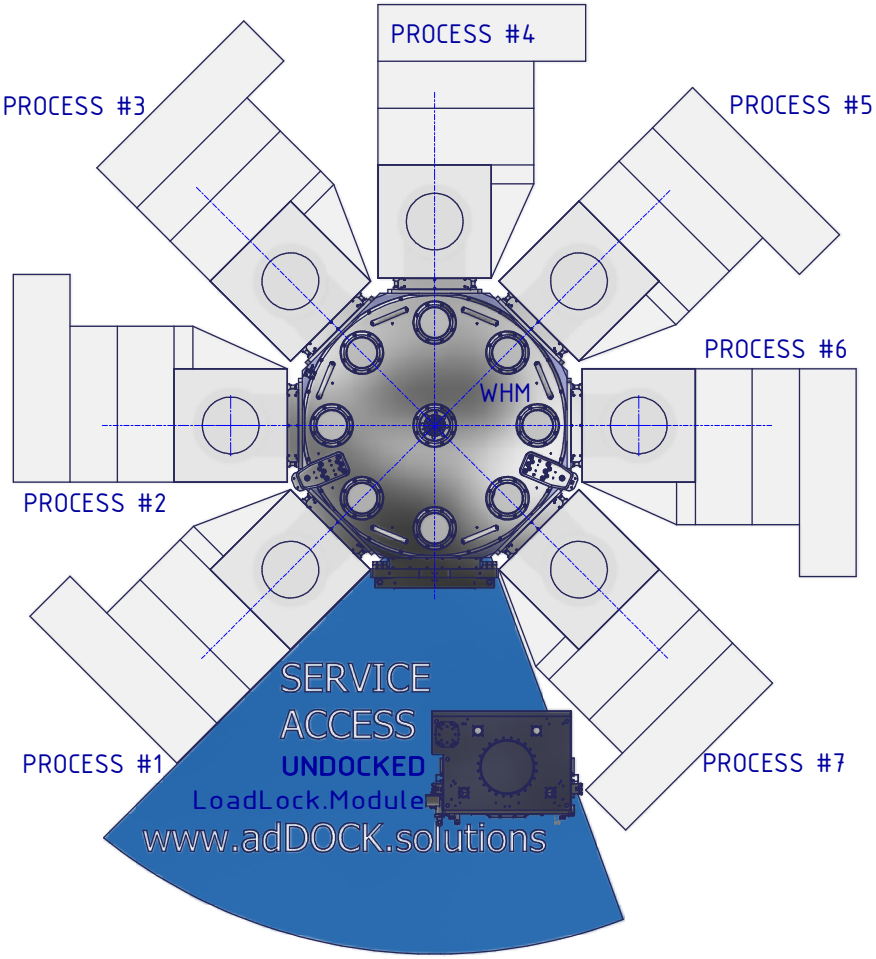

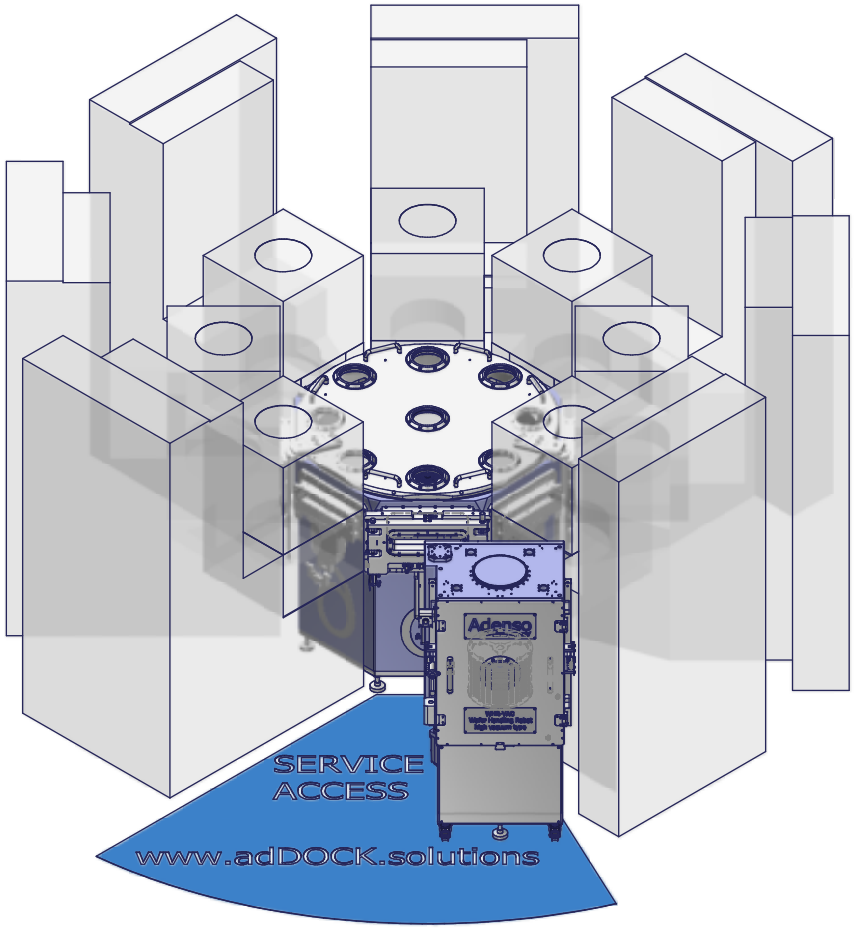

adControl CLUSTER CONTROL SYSTEM:
stand-alone system, vacuum process control, pneumatics, safety equipment, gatevalves, ...
Docking of customers process modules simply via Adenso.Interface (Profibus, Profinet, Ethernet, ...)

www.waferhandling.solutions

[#] customized

Positionstoleranz / tolerances of location		
⊕	Bohrungen / holes	0,1 mm
⊕	Gewinde / threads	0,1 mm
⊕	Passungen / fits	0,01 mm

projection ISO 128 - method 1

Kanten mit unbestimmter Form nach DIN ISO 13715 +0,3 +0,1 -0,3 -0,1

Oberflächenbeschaffenheit nach DIN EN ISO 1302
Vakuum-Dichtflächen keine Rillen und Riefen quer zum Dichtungsverauf zulässig
Dichtfläche Rz 6,3

Allgemeintoleranz nach DIN ISO 2768
Längen und Winkelmaß m
Form und Lage K
Allg.-Tol Schweißkonst. nach DIN ISO 2768
Längen und Winkelmaß B
Form und Lage F

Prüfmaße nach DIN 406-T1
Tolerierungsgrundsatz nach ISO 8015
Bewertungsgruppe für Unregelmäßigkeiten (Schweißverbindung)
DIN EN ISO 5817 C

Maßstab: 1:10
Masse: -
Halbzeug:
Material/Oberfläche:

					Datum	Name
				Gezeichnet	19.04.2022	BC
				Freigabe		
05	update	28.10.26	BC			
04	update	29.11.22	BC			
03	update	25.11.22	BC			
02	update	20.09.22	BC			
01	update	15.09.22	BC			
Status	Änderungen	Datum	Name			

Benennung:
WHM8X
VAC.ROBOTICS cluster platform

Adenso solutions you need

Zeichnungsnr.: 382-230200-88
Revision 05
1 /1
A2

382-230300-88.idw
Artikelnummer:

Kopie kann vom Maßstab abweichen. Copy may be not to scale.
Adenso Meta V.231013

Weitergabe sowie Vervielfältigung dieser Zeichnung, Verwertung und Mitteilung ihres Inhalts sind nicht gestattet, soweit nicht ausdrücklich zugestanden. Zuwiderhandlungen verpflichten zu Schadenersatz. Alle Rechte für den Fall der Patenterteilung oder Gebrauchsmuster-Eintragung vorbehalten.
Copying of this document, and giving it to others and the use or communication of the contents thereof, are forbidden without express authority. Offenders are liable to the payment of damages. All rights are reserved in the event of the grant a patent or the registration of a utility model or design.